【売りマンション（一棟）】： 池上町 （ミノリマンション） （ 105 ）

土地・建物 セット販売価格

土地建物 セット価格	3,500	万円 （税込）	土地 面積	78.94	坪
			建物 面積	71.52	坪

所在	和泉市池上町173-1, 173-5		
交通	JR阪和線 『信太山』駅 徒歩12分		
土地	260.88㎡		
建物	236.44㎡		
地目	宅地	用途地域	第一種住居地域
建ぺい率	60 %	容積率	200%
設備	電気・公営水道・下水道・都市ガス トイレ、浴室、給湯		

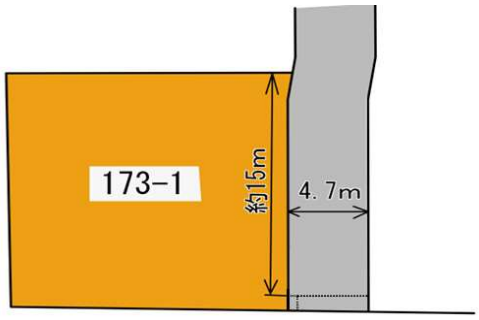

〔 土地形状 〕

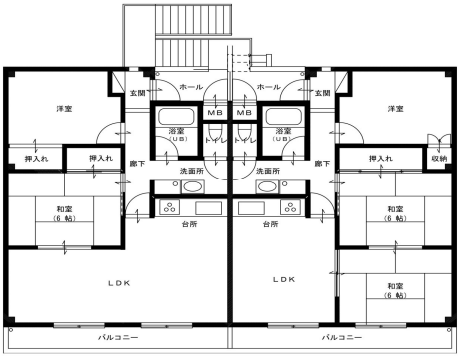

〔 参考間取り図 〕

土地

現況	上物有	引渡	相談
地勢	平坦	取引	公簿
共有部分	無	別途持分	無
接道状況	一方	私道負担	無
道路方向	南東	幅員	4.7 m
公道		接道距離	15 m
道路方向		幅員	m
		接道距離	m
道路方向		幅員	m
		接道距離	m

建物

築年数	昭和 63 年 6 月		
構造	鉄骨造スレート葺２階建て		
種別	中古マンション	ポーチ	㎡
戸室	2LDK :2室	ベランダ	㎡
	3DK :2室	施工面積	㎡
1F	118.22 ㎡	ガレージ	台分
2F	118.22 ㎡	設備	
合計面積	236.44 ㎡		

物件	No.	23120401	
住所	和泉市池上町４丁目5－23		
地番	和泉市池上町173-1, 173-5		
階建	階	号室	
マンション施工業者			
積立金・管理費	円		
交通	JR阪和線 『信太山』駅 徒歩12分		

近隣施設

池上小学校 →	富秋中学校
徒歩 8 分	徒歩 20 分
条南小学校（泉大津） →	東陽中学校（泉大津）
徒歩 10 分	徒歩 8 分
業務スーパー泉大津店	買物
徒歩 6 分	
かわい病院	医療
徒歩 9 分	
泉大津豊中局	郵便局
徒歩 7 分	
都市計画（区分）	市街化区域内
用途地域	第一種住居地域
棟総戸数	4戸
広告	可
担当者 取引主任者	井上

土地情報の詳細（他物件・地図等）は http://hv-h.sakura.ne.jp/ をご覧ください

商号 （株）ハーベストハウス
事務所 〒595-0032
所在地 大阪府泉大津市穴田１０８番地
TEL 072-445-9195 FAX 072-445-9196
（社）大阪宅建協会 泉州支部
宅建免許番号：大阪府知事（３）第 57087 号
ﾎｰﾑﾍﾟｰｼﾞ http://hv-h.sakura.ne.jp/
Ｅメール harvest-house@iris.eonet.ne.jp